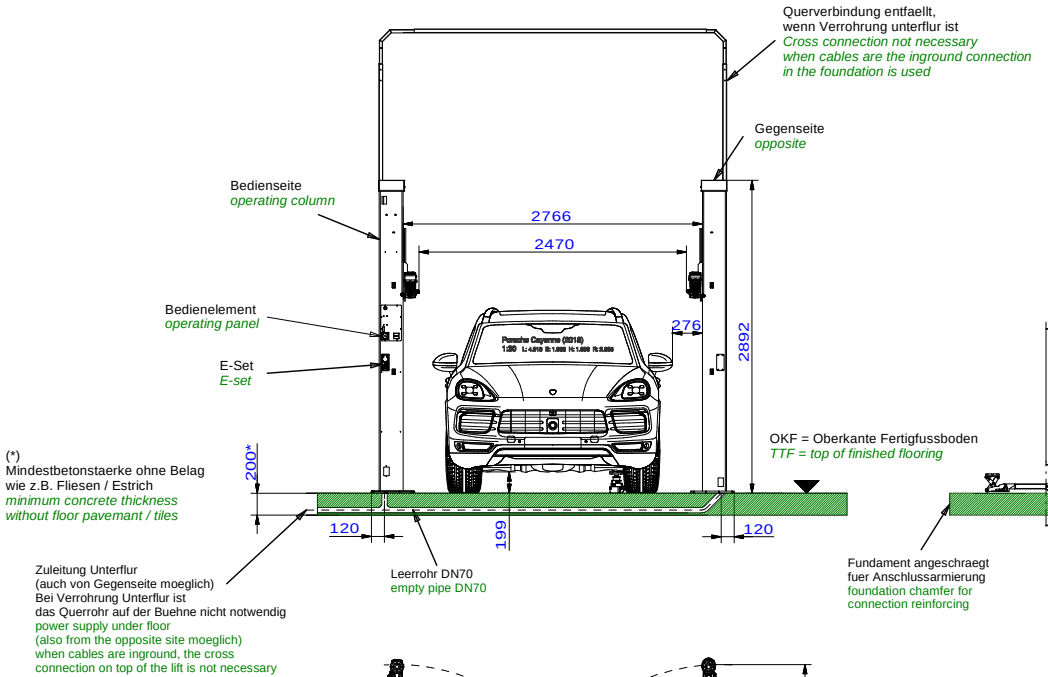

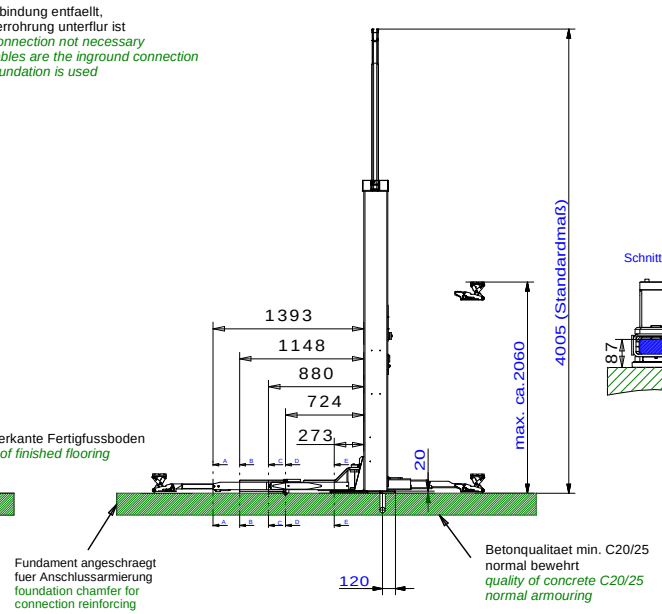

Wir weisen in unseren Plaenen auf die Mindestanforderung des Fundamentes hin, jedoch der Zustand der oertlichen Gegebenheiten (z.B. Untergrund etc.) obliegt nicht unserer Verantwortung. Die Ausbildung der Einbausituation muss vom planenden Architekten bzw. Statiker individuell spezifiziert werden.

We point out the minimum requirement of the foundation in our plans. The condition of the specific local situation (for example: ground under the foundation) does not lie our responsibility. The installation situation must be individually specified from the planning architect or structural engineer.

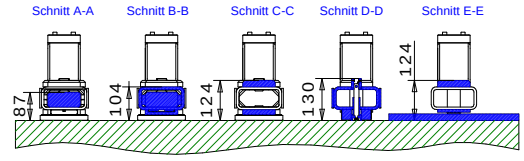

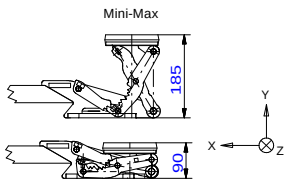

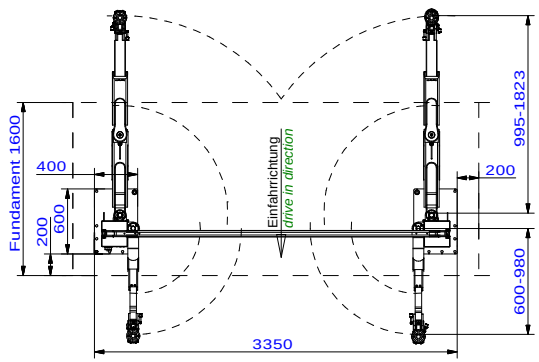

max. statische Kraefte + Momente je Saeule
max. static forces + power moments per column
F_z = 24 000N
M_x = 23 000 000 Nmm
M_y = 20 000 000 Nmm

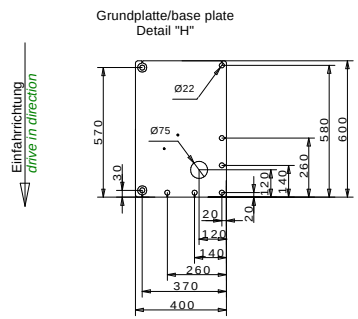

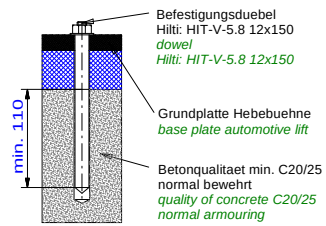

Die Mindestverankerungstiefe des Duebels beachten.
Mit Estrich/Fliesen sind laengere Duebel einzusetzen.
Die Montagevorschrift des Duebelherstellers beachten.
Observe the min. anchorage of the dowels. With floor pavements use longer dowels.
Observe the regulation of the dowel manufacturer

Alle Maße in mm! / all dimensions in mm!
Mass- und Konstruktionsaenderungen vorbehalten! dimensions and design changes reserved!

Tragfaehigkeit: 3500kg
capacity: 3500kg

Bauseits an der Bediensaeule bereitstellen:
Netzanschluss: 3PH,N+PE,400V,50Hz
Absicherung: 16 Ampere traege
Kabellaenge: ca.2m, 5x2,5mm²
Druckluft für Energieset: lichte Weite 6mm, 6-10 bar
Prepared by customer at the operating column:
power supply: 3PH,N+PE,400V,50Hz
fuse: 16 Ampere, time lag
cable: approx.2m, 5x 2,5m²
air pressure: inner diameter 6mm, 6-10bar

Tragfaehigkeit der Buehne = 3500kg
(Bei Verwendung der Otto-Tragarme,
ist der 4t. Stahlbau
für die Buehne zu verwenden)

235HLNT08300 (3D CAD-Modell)				Projektionsmethode 1 ISO 5456-2		
-	-	-	-		Datum	Name
-	-	-	-	Bearb.	07.06.2022	MH
-	-	-	-	Gepr.		
-	-	-	-			
-	-	-	-			
-	-	-	-			
-	-	-	-			
ind.	Aender. / modification	Datum	Name			

Nussbaum
Korker Str. 24, 77694 Kehl
www.nussbaum-group.de

Benennung / designation

2.35 SL Otto MM

Otto-Tragarme mit Minimax-Tragteller
-

Zeichnungsnummer / drawing number

9149_NB