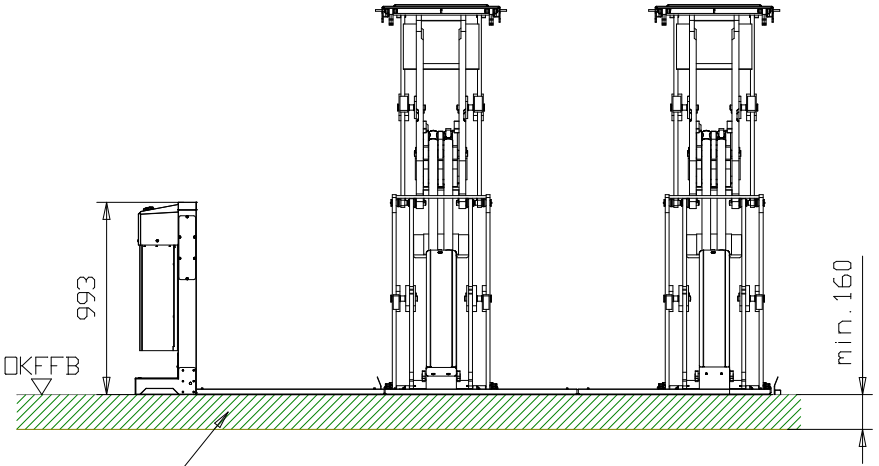


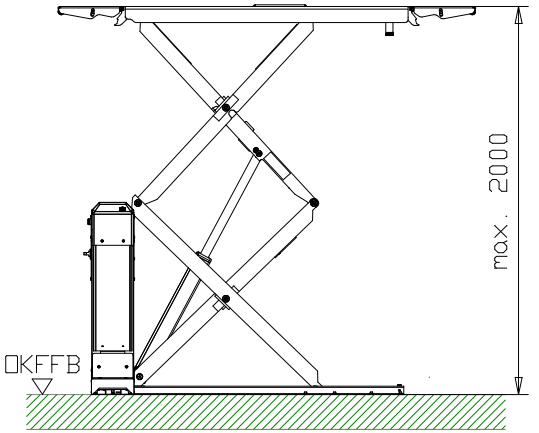


Betonqualität
quality of concrete
min.C20/25
normal bewehrt
normal armouring

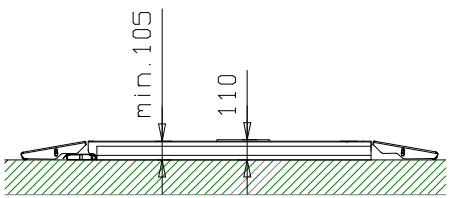


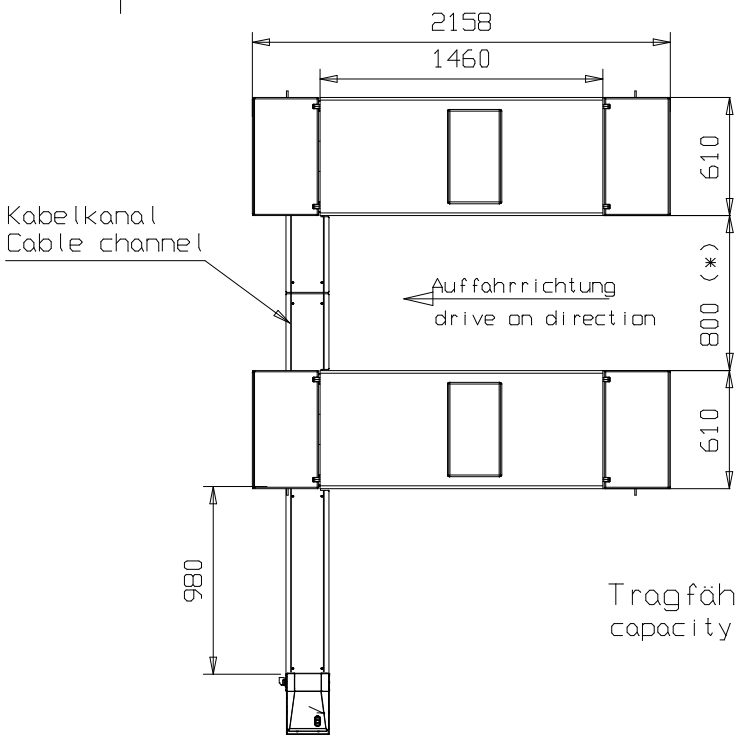


(*) BMW Version
900mm

Bauseits am Bedienaggregat bereitstellen:
Netzanschluss: 3PH,N+PE,400V,50Hz
Absicherung: 16 Ampere träge
Kabellänge: ca.2m, 5x2,5mm²

Prepared by customer at the main operating unit:
power supply: 3PH,N+PE,400V,50Hz
fuse: 16 Ampere, time lag
cable diameter: 5x 2,5m²
cable length:approx.2m

Tragfähigkeit: 3500 kg
capacity

Alle Maße in Millimeter.
Maß- und Konstruktionsänderungen vorbehalten.
All dimensions in millimeter
subject to alterations!

| | | |
|---|---|---|
| Jumbo-Lift 3500 NT (Hyperflow)<br>Hymax 3500 X PH (Hyperflow) | | Nussbaum<br>ATT<br>www.nussbaum-group.de |
| 21.04.15//M.G. | 7757_NB | |