Die Versorgungsleitung wird von oben in die Bediensaeule gefuehrt.
Insert the supply cable from above to the operating column

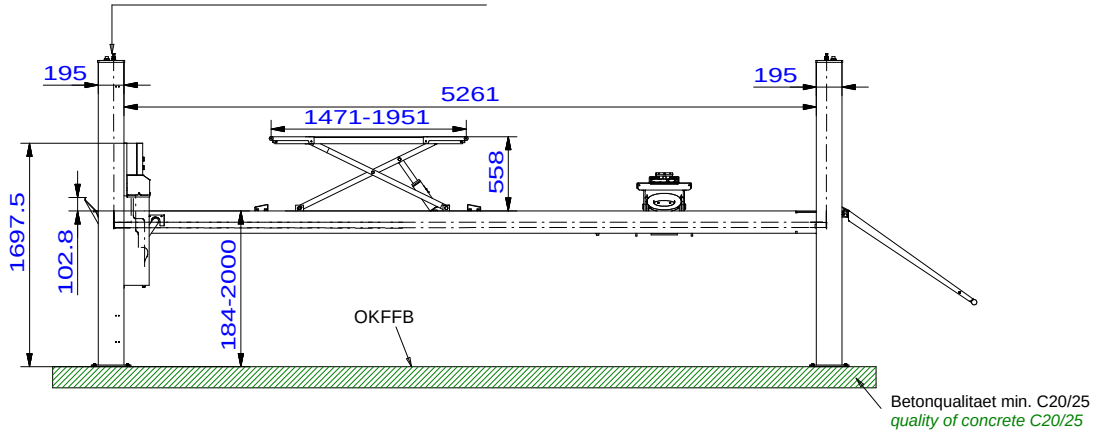

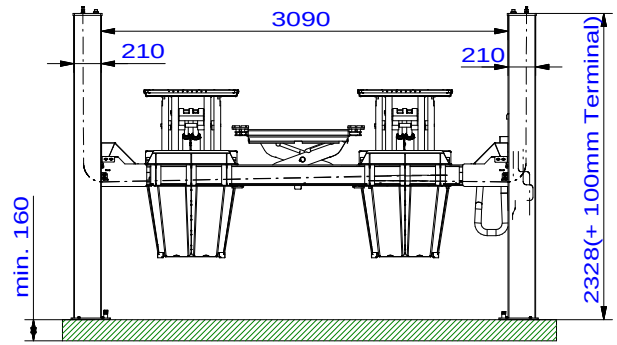

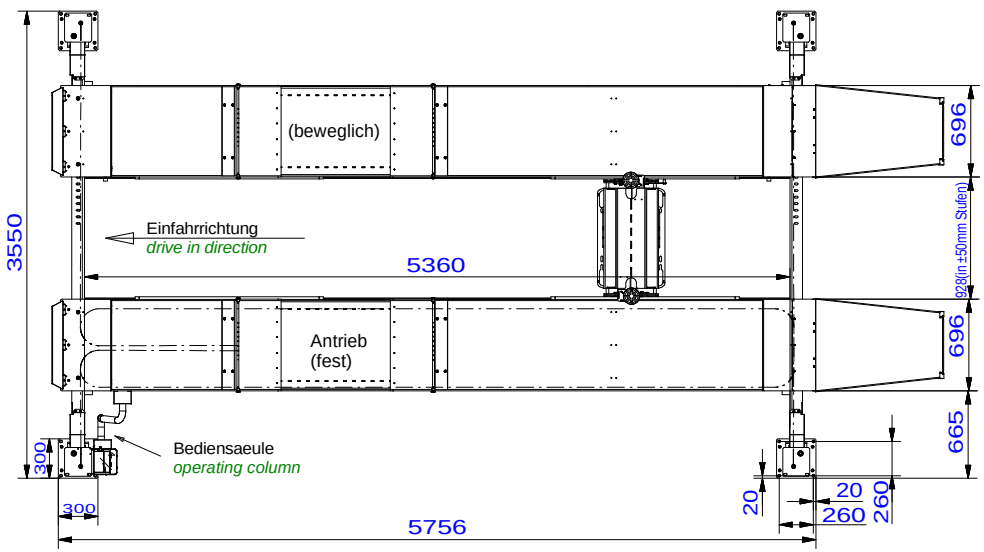

Wir weisen in unseren Plaenen auf die Mindestanforderung des Fundamentes hin, jedoch der Zustand der oertlichen Gegebenheiten (z.B. Untergrund etc.) obliegt nicht unserer Verantwortung. Die Ausbildung der Einbausituation muss vom planenden Architekten bzw. Statiker individuell spezifiziert werden.
Konkret bedeutet dies, dass bauseits eine Festlegung der Fundamentierung (Fundamentgroeße, Dicke, Bewehrung...) unter Beruecksichtigung der einwirkenden Schnittgroessen und Verankerungskraefte erfolgen muss.

We point out the minimum requirement of the foundation in our plans. The condition of the specific local situation (for example: ground under the foundation) does not lie our responsibility. The installation situation must be individually specified from the planning architect or structural engineer.
This means that there is a commitment on site of the foundaton (foundation size, thickness, reinforcement ...) taking into account the acting cut sizes and anchoring operations must take place.

Tragfaehigkeit Buehne: 6500kg
capacity of the lift in kg
Tragfaehigkeit Radfreiheber: 3500kg
capacity of the wheel free lift in kg
Zylinderhub: 1826mm
cylinder stroke in mm
Sicherheitsklinke
safety hook

Bauseits am Bedienelement bereitstellen:
Netzanschluss: 3PH,N+PE,400V,50Hz
Absicherung: 16 Ampere traege
Kabellaenge: ca.2m, 5x2,5mm²
Druckluft fuer optionalen Achsheber: lichte Weite 6mm, 6-10 bar
Prepared by customer at the operating unit:
power supply: 3PH,N+PE,400V,50Hz
fuse: 16 Ampere, time lag
cable: approx.2m, 5x 2,5m²
air pressure for optional axle jack inner diameter 6mm, 6-10bar

Alle Maße in mm! / all dimensions in mm!
Mass- und Konstruktionsaenderungen vorbehalten! dimensions and design changes reserved!

450CL00023 (3D CAD-Modell)				Projektionsmethode 1 ISO 5456-2		
-	-	-	-		Datum	Name
-	-	-	-	Bearb.	24.10.2017	MH
-	-	-	-	Gepr.		
-	-	-	-			
-	-	-	-			
-	-	-	-			
a	Hubhoehe 2000	22.10.18	MH			
ind.	Aender. / modification	Datum	Name			

Nussbaum
Korker Str. 24, 77694 Kehl
www.nussbaum-group.de

Benennung / designation

4.65S PLUS

Schienenlaenge 5722mm

Zeichnungsnummer / drawing number

8639_NB